OKI *Open up your dreams*

プロジェクションマッピングを活用し製造現場の品質・生産効率を向上

Projection Assembly System

組立支援システム
（プロジェクションアッセンブリーシステム）

製造業における課題

- 少量多品種生産における人手による組立作業 ▶ **部品の取り出し間違いやポカミス撲滅**
- 頻繁に変わる組み立て製品、ライン組替の発生 ▶ **継続的な品質改善・生産性向上**
- 人手不足や熟練技術者の引退、経験の浅い作業者の教育など ▶ **熟練者の技術継承・人材育成**

特長

- **作業ミス「ゼロ化」**：プロジェクターによる明確な部品取り出し指示、作業指示書の投影
- **作業実績データ化**：　部品取り出し結果保存、作業映像保存
- **問題箇所の可視化**：　ネック作業・工程を明確化、作業映像からムダを抽出

デジタルデータから改善ポイントを可視化

▼

製造現場のQCD(品質向上と生産効率向上)を実現

特長 1 作業ミス「ゼロ」化

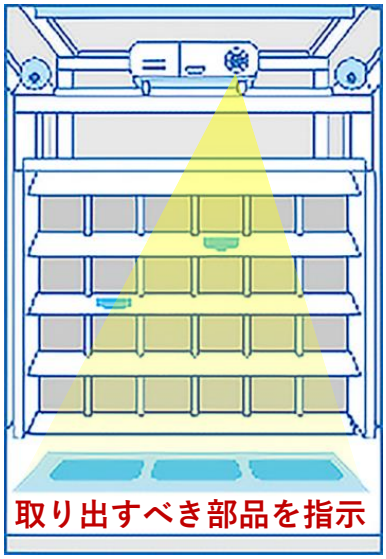

作業テーブル、棚※1

特長 2 作業結果のデジタルデータ化

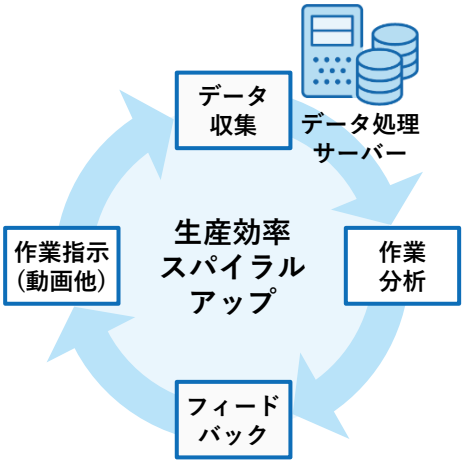

工程改善/製品設計へ反映

特長 3 問題発生箇所の特定

データ解析例※2

データ集計結果表示

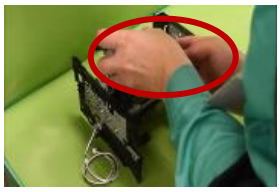

作業映像確認

本日の目標数	45	台
予定	39	台
実績	38	台
差異	−1	台

※1 お客様でご用意いただく作業台やプロジェクター、PCなどのICT機器と、本ソフトウェアを組合せてご利用いただきます。
※2 本システムに蓄積された作業履歴データの分析活用例となります。BIシステムなどデータ分析ツールは、本システムには含まれません。

想定される適用例

- 人手による組立作業における**部品取り出し、組み立て作業**
- 出荷用の部品梱包作業における**部品選択やパッケージング作業**

現行作業のカイゼン

現行作業における各種課題を本システムを活用することにより解決します。

- **事前段取り：** セット替えや配膳段取りに掛かる時間の短縮
- **作業･スペース：** 作業工順指示（ナビ機能）にて、作業ミスやポカミス防止/移動距離・スペース削減
- **作業内容：** 作業内容の記録により、作業日報の入力簡素化および品質チェックシートレス化

本システム導入前

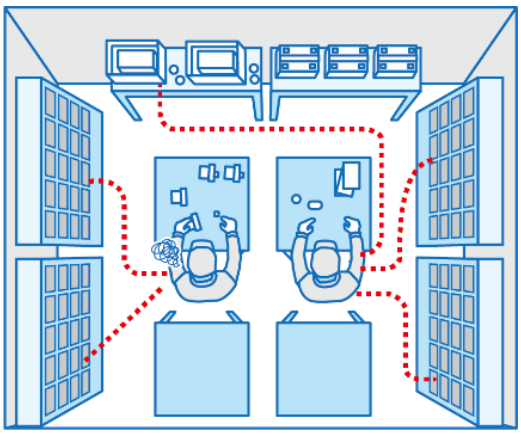

- ✓ 配膳作業および時間
- ✓ 組付作業でのポカミス
- ✓ 作業スペースの確保
- ✓ 作業記録の入力・記述

本システム導入後

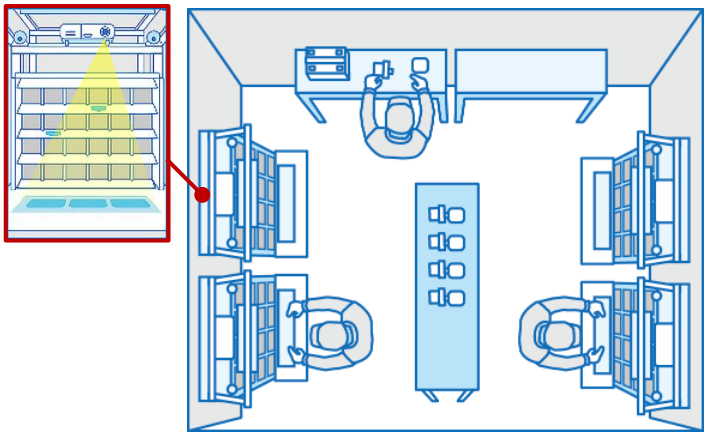

- ✓ 配膳作業および時間の**短縮**
- ✓ 組付作業でのポカミス**防止**
- ✓ 移動距離や作業スペースの**削減**
- ✓ 作業記録の入力**自動化**

システム構成例

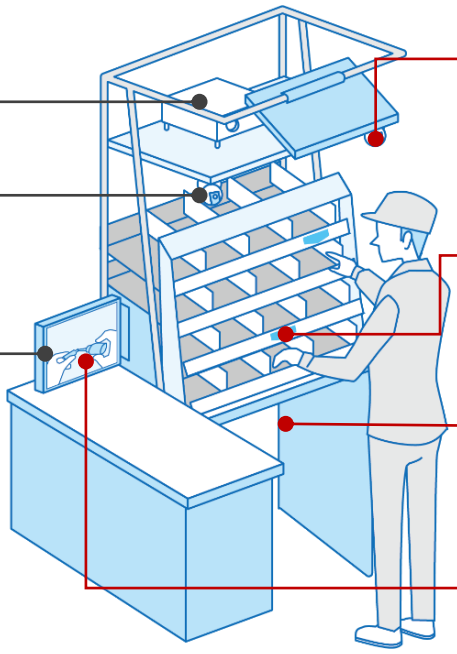

本システム用の汎用ソフトウェアの他、お客様にご用意をいただく作業棚、プロジェクター、PCなどの汎用ICT機器から構成されます。

商品・サービスについてのお問い合わせ

沖電気工業株式会社 https://www.oki.com/jp/esc/pas/

エンタープライズソリューション事業部SE統括部インダストリアルソリューションSE部

オムロン関西制御機器株式会社

本社営業部門	TEL:06-6347-1710	FAX:06-6347-1722
京滋営業所	TEL:075-325-1129	FAX:075-325-1116
神姫営業所	TEL:078-919-0601	FAX:078-919-0590
阪和営業所	TEL:073-436-4677	FAX:073-436-4699
甲府営業所	TEL:055-228-2008	FAX:055-228-2110

2022.03